O1a OSZLOP
KÉSZÜL: 7DB
M=1:20

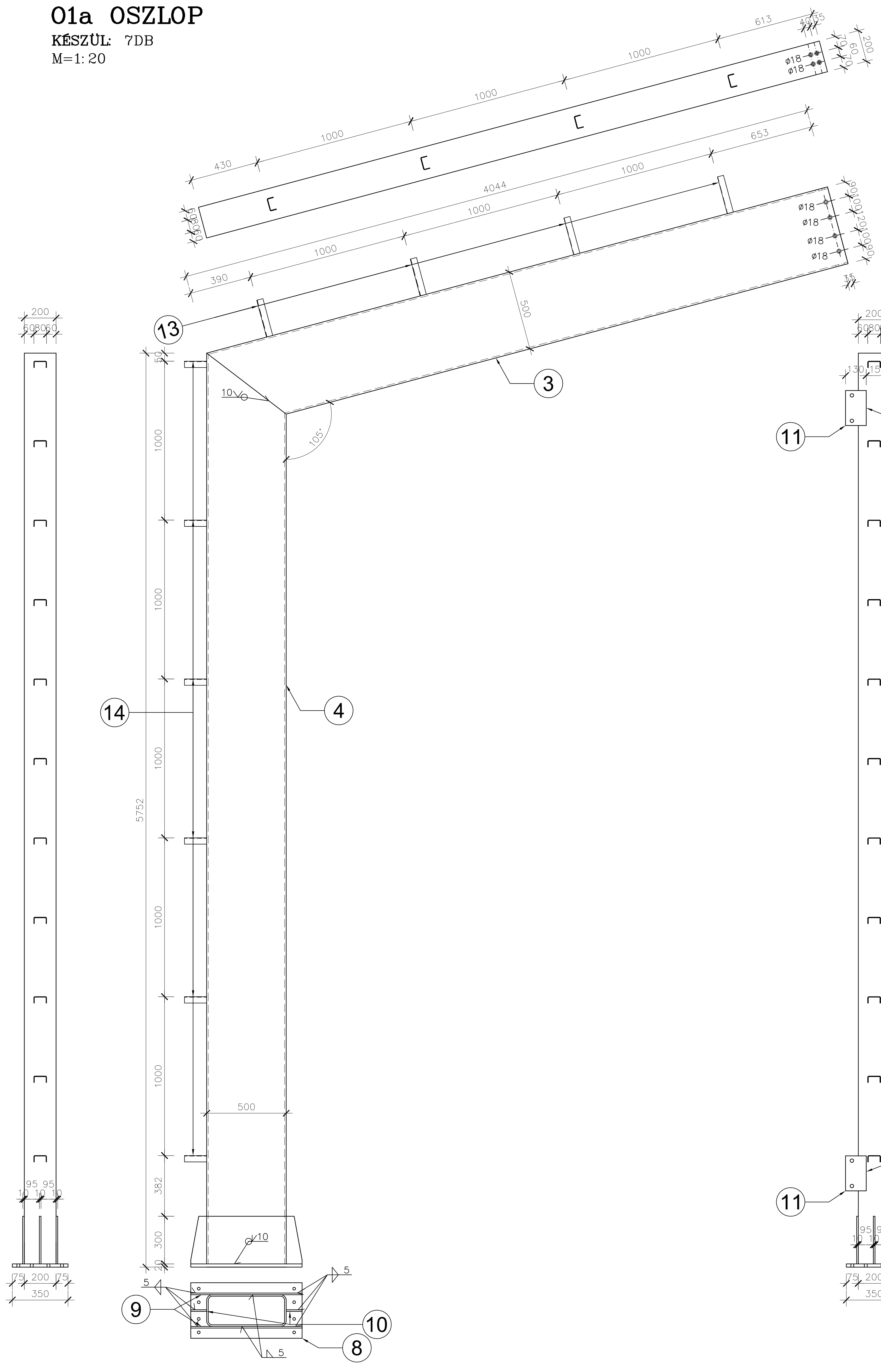

O1b OSZLOP
KÉSZÜL: 1+1DB
M=1:20

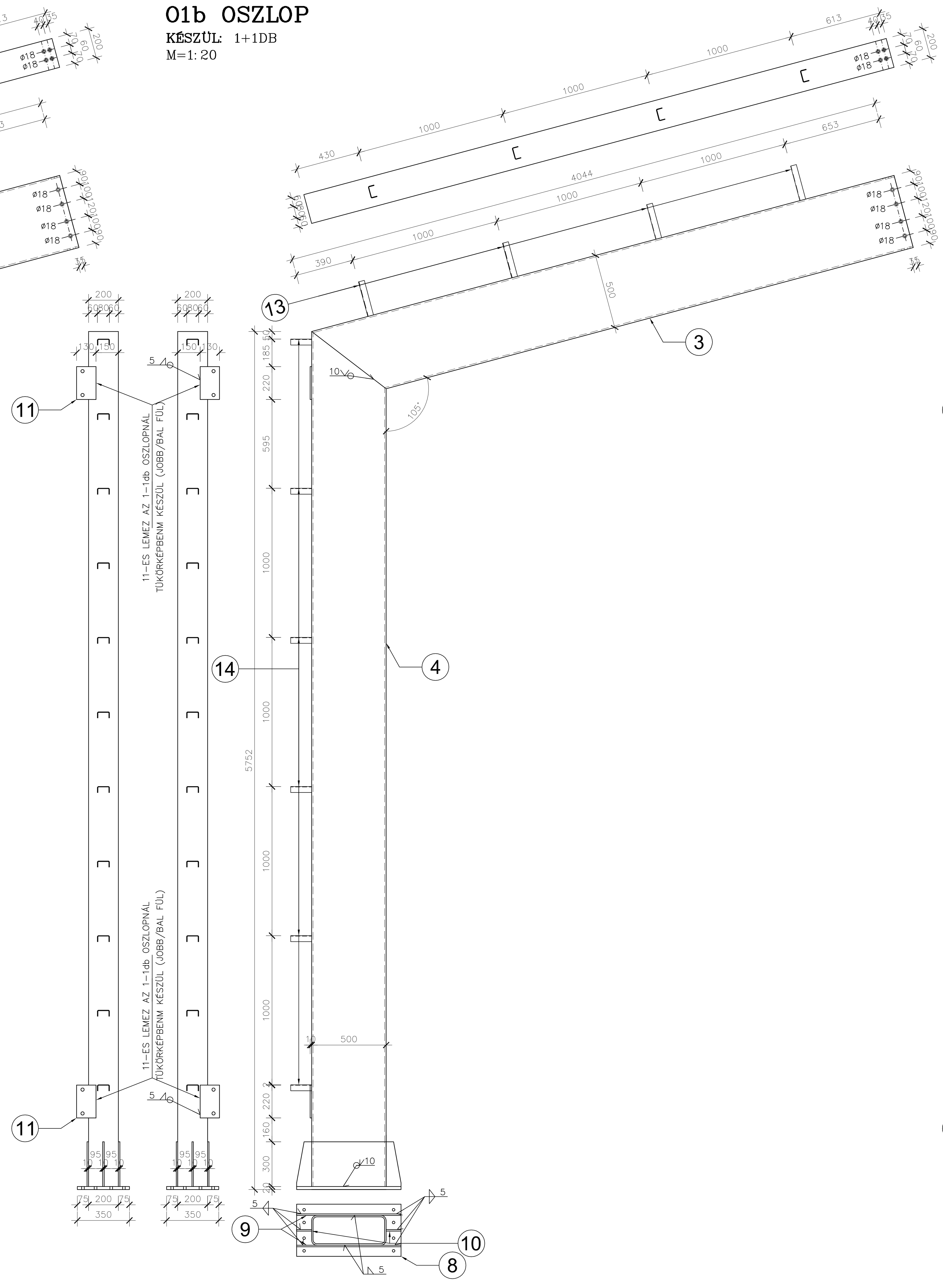

O1c OSZLOP
KÉSZÜL: 7DB
M=1:20

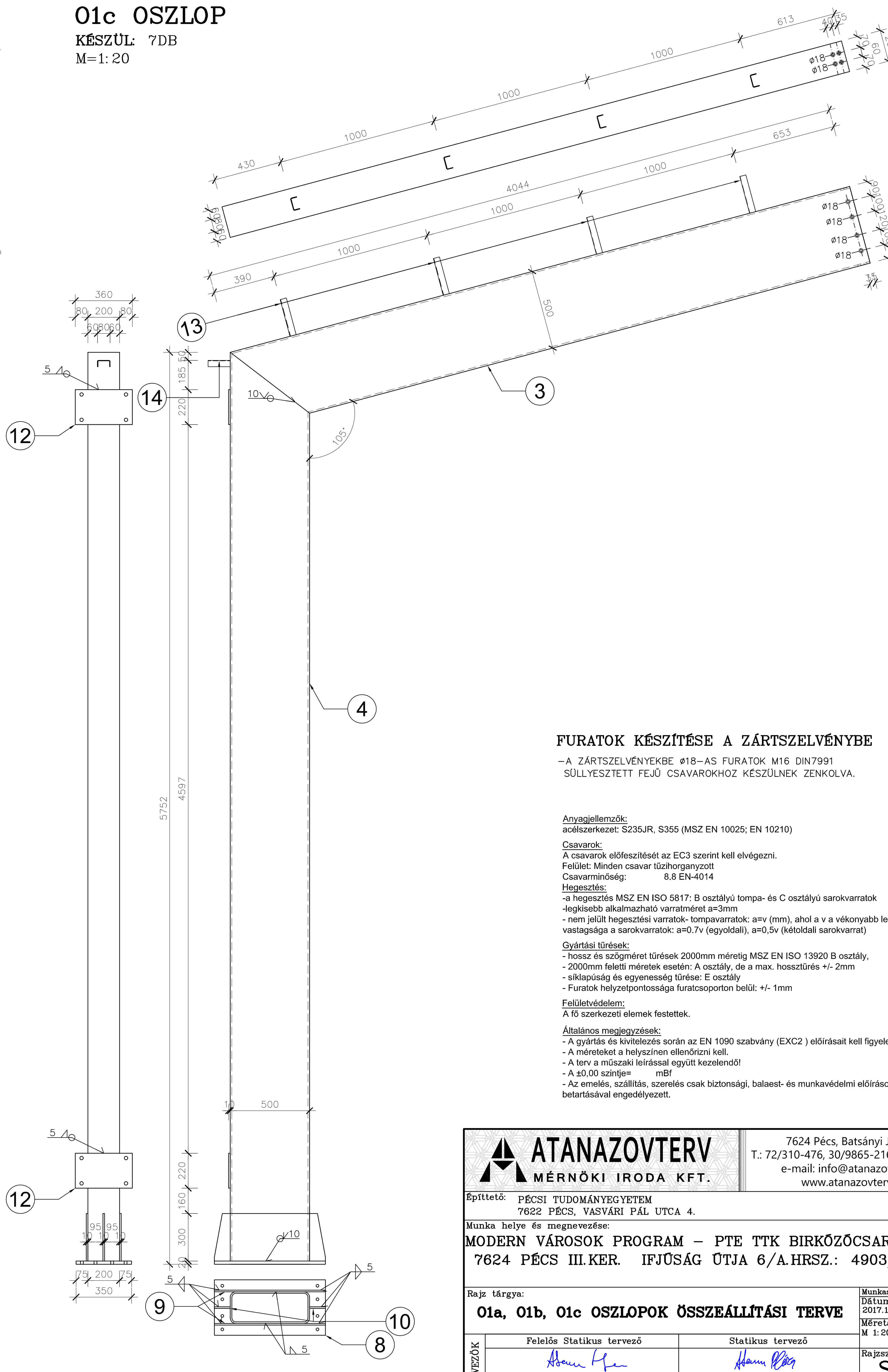

FURATOK KÉSZÍTÉSE A ZÁRTSZELVÉNYBE

–A ZÁRTSZELVÉNYEKBE ø18–AS FURATOK M16 DIN7991 SÜLLYESZTETT FEJŰ CSAVAROKHOZ KÉSZÜLNEK ZENKOLVA.

Anyagjellemzők:
acélszerkezet: S235JR, S355 (MSZ EN 10025; EN 10210)

Csavarok:
A csavarok előfeszítését az EC3 szerint kell elvégezni.
Felület: Minden csavar tűzihorganyzott
Csavarminőség: 8.8 EN-4014

Hegesztés:
-a hegesztés MSZ EN ISO 5817: B osztályú tompa- és C osztályú sarokvarratok
-legkisebb alkalmazható varratméret a=3mm
- nem jelült hegesztési varratok- tompavarratok: a=v (mm), ahol a v a vékonyabb lemez vastagsága a sarokvarratok: a=0.7v (egyoldali), a=0,5v (kétoldali sarokvarrat)

Gyártási tűrések:
- hossz és szögméret tűrések 2000mm méretig MSZ EN ISO 13920 B osztály,
- 2000mm feletti méretek esetén: A osztály, de a max. hossztűrés +/- 2mm
- síklapúság és egyenesség tűrése: E osztály
- Furatok helyzetpontossága furatcsoporton belül: +/- 1mm

Felületvédelem:
A fő szerkezeti elemek festettek.

Általános megjegyzések:
- A gyártás és kivitelezés során az EN 1090 szabvány (EXC2) előírásait kell figyelembe venni.
- A méreteket a helyszínen ellenőrizni kell.
- A terv a műszaki leírással együtt kezelendő!
- A ±0,00 szintje= mBf
- Az emelés, szállítás, szerelés csak biztonsági, balaest- és munkavédelmi előírások betartásával engedélyezett.

ATANAZOVTERV
MÉRNÖKI IRODA KFT.
7624 Pécs, Batsányi J. u. 18.
T.: 72/310-476, 30/9865-216, 30/3947010
e-mail: info@atanazovterv.hu
www.atanazovterv.hu

Építtető: PÉCSI TUDOMÁNYEGYETEM
7622 PÉCS, VASVÁRI PÁL UTCA 4.

Munka helye és megnevezése:
MODERN VÁROSOK PROGRAM – PTE TTK BIRKŐZŐCSARNOK
7624 PÉCS III.KER. IFJÚSÁG ÚTJA 6/A.HRSZ.: 4903/1

Rajz tárgya:
O1a, O1b, O1c OSZLOPOK ÖSSZEÁLLÍTÁSI TERVE

Munkaszám:	2017/022BG0
Dátum	2017.12.18.
Méretarány	M 1:20
Rajzszám	Sö–2
Index:	.00

TERVEZŐK

Felelős Statikus tervező	Statikus tervező
ATANAZOV ILIJA T-02-0314	ATANAZOV BALÁZS T-02-01393